BIGHANNA™ composter

MANUEL

BIOFILTRE 'HANNA'

'Let your food waste grow!'

Susteco AB, Fabriksstråket 28,433 76 Jonsered, Sweden
Tel : +46 (0)31 694103. E-mail : admin@susteco.se
© SUSTECO

SUSTECO_ HANNA_BIOFILTER_12005_fr

BIGHANNA™ composter

Il est recommandé que ce manuel soit lu avant l'installation du composteur Big Hanna. L'entreprise chargée de l'installation doit s'assurer que tous les employés soient familiers avec le contenu de ce manuel avant l'installation ou le déplacement du composteur. Ce manuel doit être conservé de manière à ce qu'il puisse être accessible en tout temps lors de l'utilisation du composteur.

© Susteco AB

Susteco AB, Fabriksstråket 28,433 76 Jonsered, Sweden
Tel : +46 (0)31 694103. E-mail : admin@susteco.se
© SUSTECO

SUSTECO_ HANNA_BIOFILTER_12005_fr

BIGHANNA™ composter

TABLE DES MATIÈRES

1 CONTACT

2 RESPONSABILITÉS DE SÉCURITÉ ET DES RISQUES
2.1 PROTECTION ET INSTRUCTIONS DE SÉCURITÉ

3 SÉLECTION D'UN SITE POUR LE BIOFILTRE HANNA

4 SCHÉMA INTÉGRÉ ET FONCTION
4.1 FONCTION

5 INSTALLATION ET MESURES

6 ASSEMBLAGE

7 MAINTENANCE
7.1 LISTE DE VERIFICATION
7.2 TOUS LES JOURS (SI NECESSAIRE)
7.3 CHAQUE SEMAINE
7.4 TOUS LES 2-4 MOIS
7.5 ANNUEL

BIGHANNA composter

1 CONTACT

Susteco AB
Fabriksstråket 28
433 76 Jonsered
SWEDEN

Tel: +46 31 69 41 03

www.bighanna.com

2 RESPONSABILITÉS DE SÉCURITÉ ET DES RISQUES

La responsabilité du déchargement, du transport, du déballage et de l'installation du biofiltre relève uniquement du Distributeur et/ou du Client ou d'une société mandatée par l'une de ces parties. Le site où l'appareil sera installé peut nécessiter l'application de mesures de sécurité autres que le fabricant des biofiltres Hanna peut éventuellement prévoir. La société chargée de l'installation assume la pleine responsabilité de la sécurité et de l'évaluation des risques du site d'installation.

Notez que ce manuel décrit seulement la façon d'installer le biofiltre Hanna. Il ne comprend pas de plomberie pour le drainage et la ventilation sur le site d'installation du biofiltre. Ce travail doit être réalisé conformément à la réglementation et aux spécifications locales applicables.

En aucun cas, que ce soit en raison de bris de contrat, de garantie, de négligence alléguée ou de responsabilité civile, le vendeur sera tenu responsable des dommages, spéciaux, fortuits, économiques, conséquents ou corporels, incluant mais non limités, le manque à gagner ou la perte de revenu, réalisé ou projeté, la perte d'utilisation du composteur ou de n'importe quel équipement associé, le coût en capital, le coût d'équipement de remplacement, les équipements ou les services, le coût du temps de panne, ou des réclamations du client pour de tels dommages.

Afin de vous faciliter la consultation de ce manuel, regardez les symboles suivants:

⚠ **TEXTES D'AVERTISSEMENTS**

INSTRUCTIONS DE SÉCURITÉ

Manipulation importante

2.1 PROTECTION ET INSTRUCTIONS DE SÉCURITÉ

⚠ **AVERTISSEMENT: CET ÉQUIPEMENT DEVRAIT UNIQUEMENT ÊTRE OPÉRÉ PAR LE PERSONNEL AUTORISÉ ET DUEMENT QUALIFIÉ. LE NON RESPECT DE CETTE CONSIGNE PEUT ENTRAÎNER DES RISQUES DE BLESSURES CORPORELLES.**

⚠ **AVERTISSEMENT: RISQUES DE BLESSURES, GÉNÉRALEMENT AU DOS, AUX MAINS ET AUX PIEDS LORS DE DÉPLACEMENT D'ÉQUIPEMENT LOURD.**

⚠ **THE BIOFILTER CAN ONLY BE MOVED WHEN IT IS EMPTY!**

- **PORTEZ LES ÉQUIPEMENTS DE PROTECTION ADÉQUATS: GANTS ET BOTTES DE SÉCURITÉ.**
- **LORSQUE LE BIOFILTRE EST DÉPLACÉ, IL EST RECOMMANDÉ DE LE GARDER PRÈS DU SOL**
- **TOUJOURS PORTER DES GANTS LORSQUE VOUS MANIPULEZ DES PIÈCES DE BIOFILTRE OU L'ECOURCE.**

3 SÉLECTION D'UN SITE POUR LE BIOFILTRE HANNA

Le site d'installation pour le composteur Big Hanna et le biofiltre Hanna est normalement sélectionné avec soin en collaboration avec des représentants commerciaux locaux et le client. Plus d'informations sur l'installation du composteur Big Hanna se trouvent dans son propre « Manuel d'installation ». Le biofiltre doit être installé de manière à ce que le robinet à bille puisse être facilement vidé et que l'écorce soit inspectée et arrosée régulièrement.

4 SCHÉMA INTÉGRÉ ET FONCTION

Le Hanna biofiltre élimine les odeurs dans le flux d'air évacué à l'extérieur. L'élimination des gaz vers le biofiltre est souvent préférable à une élimination des gaz via une cheminée au toit. L'air sortant, y compris les odeurs, la vapeur et la condensation passent à travers le biofiltre où les odeurs sont neutralisées par une couche d'écorce traitée aux enzymes. La réduction est estimée à 90%.

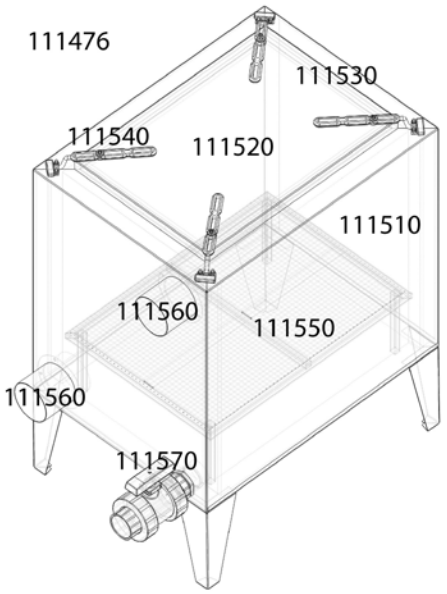

Art. Nr	*Name*
111476	*Biofiltre*
111510	*Isolation à l'intérieur du biofiltre et adhésif (set)*
111520	*Couvercle de biofiltre avec isolation*
111530	*Joint pour couvercle biofiltre*
111540	*Sangles pour fermer le couvercle*
111550	*Filet en acier inoxydable*
111560	*Ø110 mm point de connexion*
111570	*Robinet à tournant sphérique*

4.1 FONCTION

L'air est poussé dans le biofiltre en bas (5.) et filtré à travers l'écorce (8.), puis conduit à partir du biofiltre (6.) où la tuyauterie est raccordée à l'extérieur. L'eau condensée est collectée au fond du biofiltre et doit être vidangée régulièrement.

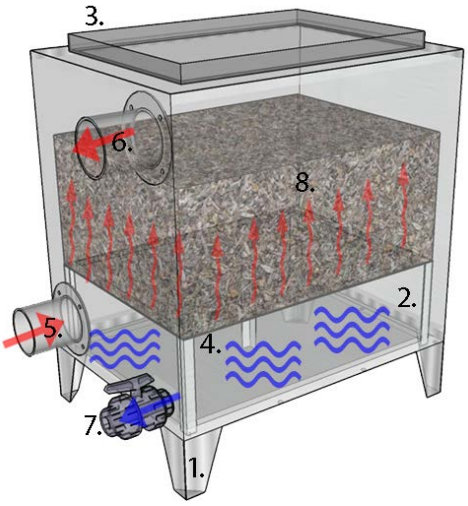

Nombre	La description
1	Boîte biofiltre
2	Isolation à l'intérieur du biofiltre
3	Couvercle de biofiltre
4	Filet en acier inoxydable
5	Ø110 mm point de connexion pour l'air du composteur
6	Ø110 mm point de connexion pour l'air du biofiltre
7	Robinet à tournant sphérique
8	L'écorce
	Non montré dans l'image:
9	Tube avec joint en silicone
10	Boulons pour la fixation des points 5 et 6
11	Enzymes Biosa Air

5 INSTALLATION ET MESURES

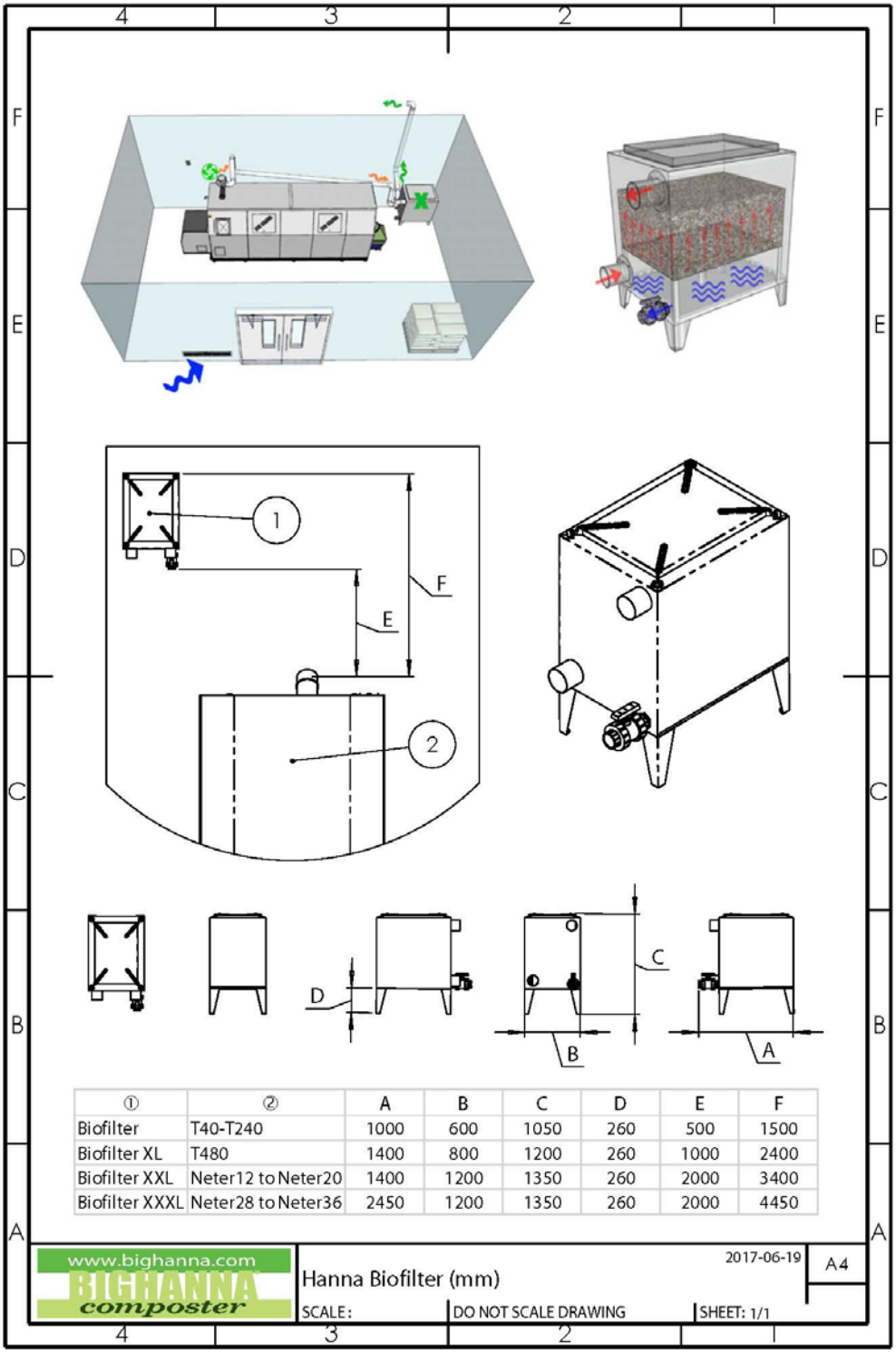

①	②	A	B	C	D	E	F
Biofilter	T40-T240	1000	600	1050	260	500	1500
Biofilter XL	T480	1400	800	1200	260	1000	2400
Biofilter XXL	Neter12 to Neter20	1400	1200	1350	260	2000	3400
Biofilter XXXL	Neter28 to Neter36	2450	1200	1350	260	2000	4450

www.bighanna.com BIGHANNA composter

Hanna Biofilter (mm)

2017-06-19 A4

SCALE: DO NOT SCALE DRAWING SHEET: 1/1

6 ASSEMBLAGE

Pour l'installation apporter 200 litres d'écorce, si possible d'écorce d'épicéa.

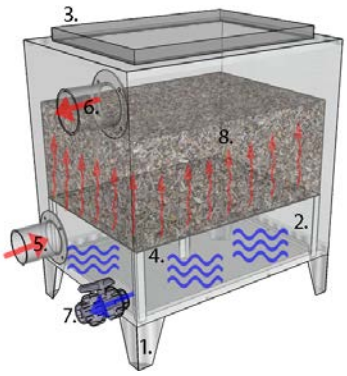

5 & 6

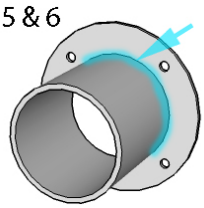

Nécessaire pour l'installation :

Nombre	La description
1	Boîte biofiltre
2	Isolation à l'intérieur du biofiltre
3	Couvercle de biofiltre
4	Filet en acier inoxydable
5	Ø110 mm point de connexion pour l'air du composteur
6	Ø110 mm point de connexion pour l'air du biofiltre
7	Robinet à tournant sphérique
8	L'écorce
	Non montré dans l'image:
9	Tube avec joint en silicone
10	Boulons pour la fixation des points 5 et 6
11	Enzymes Biosa Air

- ✓ Placez le biofiltre en place et soulevez le couvercle..
- ✓ Soulevez le filet en acier inoxydable et tous les autres éléments du fond du biofiltre.
- ✓ Placez les raccords de 110 mm d'air (points 5 et 6) de l'intérieur et de l'extérieur. Utilisez le « Silicone Sealant Gasket Maker » fourni pour réaliser un joint de 2-6 mm autour de la connexion de 110 mm en suivant les instructions suivantes:
  - Éliminer tout matériau antérieur sur les surfaces d'appariement.
  - Pour de meilleurs résultats, nettoyer et sécher toutes les surfaces avec un solvant sans résidus, tel que le produit nettoyant Brake and Parts Cleaner.
  - Découper la buse pour obtenir la largeur de filet désirée : 3 à 6 mm de diamètre.
  - Retirer le capuchon, percer le tube ou la cartouche de produit d'étanchéité et fixer la rallonge de buse.
  - Appliquer un filet de silicone continu et uniforme sur l'une des deux surfaces, en dessinant tout d'abord la zone centrale du joint, puis tous les contours de trous de boulons.
  - Assembler les pièces immédiatement tant que le silicone est encore frais.
  - Serrer la bride à la main jusqu'à ce que le silicone commence tout juste à ressortir sous les rebords de la bride mais pas davantage.
  - Attendre au moins deux heures que le produit prenne puis resserrer d'au moins un quart de tour mais pas plus qu'un demi-tour.

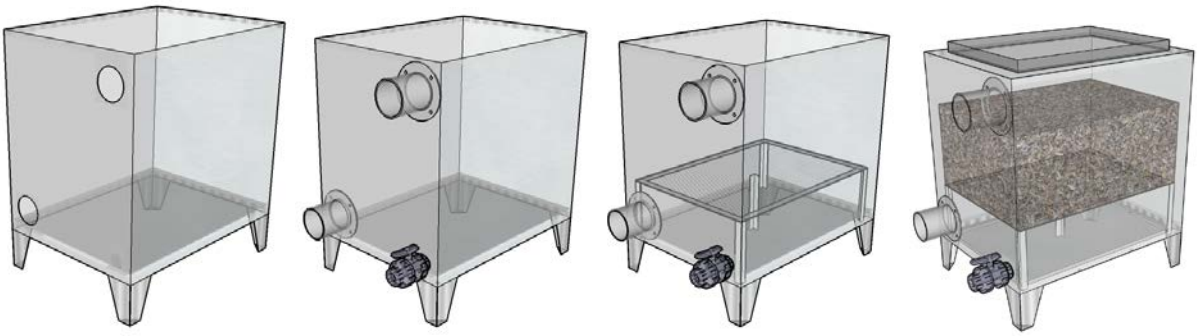

- ✓ Fixez le robinet à boisseau sphérique de l'extérieur en vissant d'abord la partie à double téton, puis le.
- ✓ Lorsque le « Silicone Gasket Maker » est réglé depuis au moins deux heures et que les boulons ont été resserrés, mettez le filet en position (élément 4).
- ✓ Mettez les enzymes (une partie) dans une boîte d'eau et ajoutez une partie d'eau froide dans la boîte.
- ✓ Versez environ 200 litres d'écorce d'épinette sur le filet en déposant 10 cm d'écorce sur le filet et saupoudrez du mélange d'eau et d'enzymes, ajoutez 10 cm d'écorce et arrosez du mélange d'eau et d'enzymes. Continuez à remplir la boîte d'écorce d'épinette jusqu'à ce qu'il reste 2 à 3 cm d'écorce d'épicéa à partir du bas du point de connexion supérieur (110) (élément 6).
- ✓ Vérifiez que l'humidité de l'écorce d'épicéa ressemble à un sol humide. Si ce n'est pas le cas, ajoutez de l'eau.
- ✓ Replacez le couvercle. Assurez-vous toujours que le couvercle est serré.

⚐ Remarque! Toute connexion du robinet à tournant sphérique au tuyau d'égout / de drainage doit être réalisée avec un siphon d'eau. S'il n'y a pas de blocage d'eau installé, l'air du composteur sera transporté directement dans le tuyau d'évacuation / d'égout au lieu de passer par le biofiltre. Cette image montre ce qui se passe lorsque le robinet à boisseau sphérique est ouvert. Le filtre n'a aucune fonction et l'air est transporté directement par la vanne à boisseau sphérique.

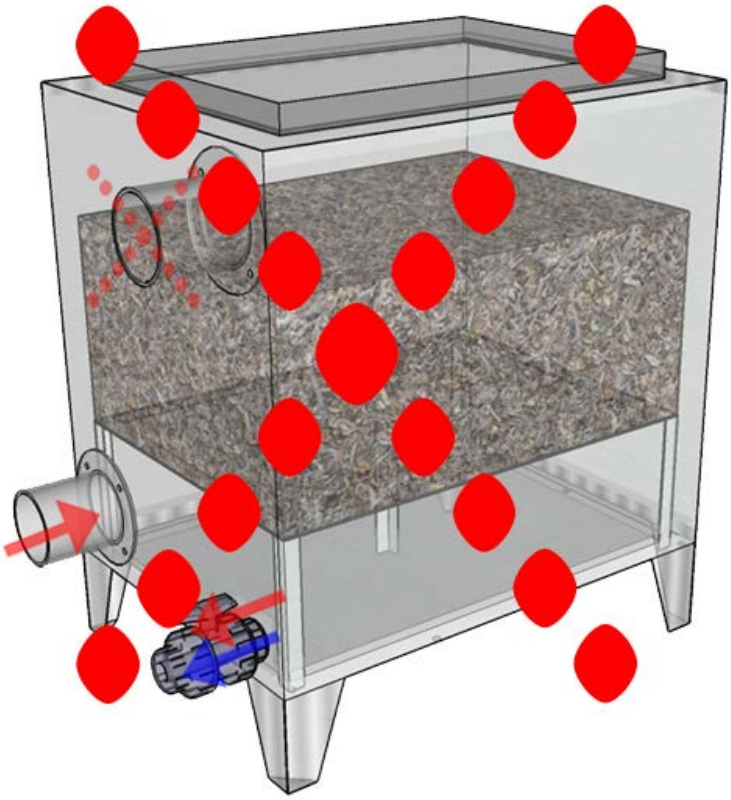

7 MAINTENANCE

7.1 LISTE DE VERIFICATION

Vérifiez qu'il n'y a pas de condensation d'eau au fond du biofiltre en ouvrant régulièrement le robinet à tournant sphérique (tous les jours pendant le démarrage, puis aussi souvent que nécessaire).
Chaque semaine, vérifiez que l'écorce d'épicéa ressemble à un sol humide. Sinon, ajoutez de l'eau.
Tous les 2 à 4 mois, ajoutez un peu plus d'enzymes Biosa Air pour arrêter l'odeur - un litre de Biosa Air mélangé à un litre d'eau.
Tous les 8-10 mois, ajoutez un peu d'écorce.

7.2 TOUS LES JOURS (SI NECESSAIRE)

Vérifiez qu'il n'y a pas de condensation d'eau au fond du biofiltre en ouvrant régulièrement le robinet à tournant sphérique (tous les jours pendant le démarrage, puis aussi souvent que nécessaire).

- Si le fond du biofiltre est rempli d'eau condensée, l'air ne pourra pas entrer dans le biofiltre et il y aura un arrêt du système de ventilation du composteur causant des problèmes biologiques.

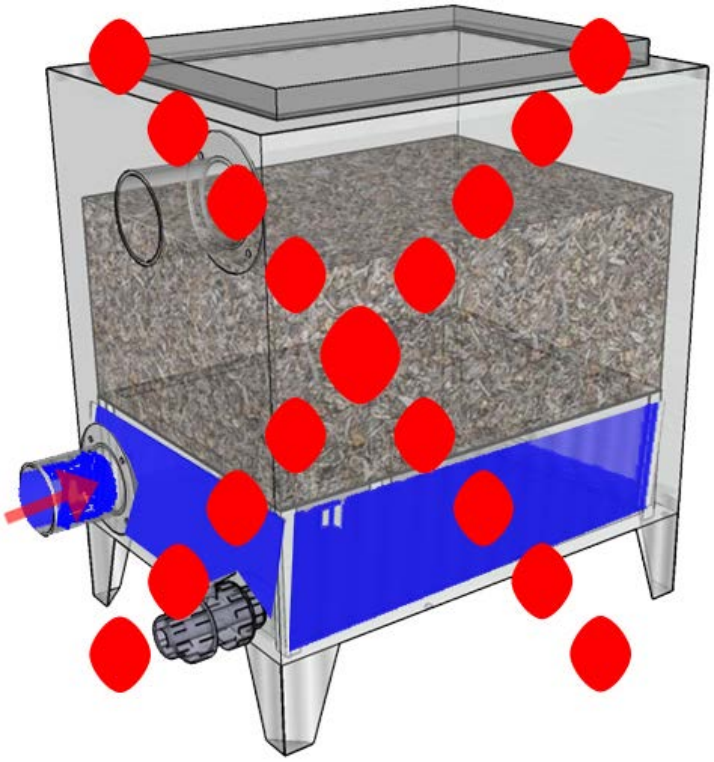

7.3 CHAQUE SEMAINE

Chaque semaine, vérifiez que l'écorce d'épicéa ressemble à un sol humide. Sinon, ajoutez de l'eau.

7.4 TOUS LES 2-4 MOIS

Tous les 2 à 4 mois, ajoutez un peu plus d'enzymes Biosa Air pour arrêter l'odeur - un litre de Biosa Air mélangé à un litre d'eau.
Le Biosa Air est acheté dans des bouteilles de 1 litre. Le Biosa Air est une combinaison de différents microorganismes naturels, levures, cultures d'acide lactique et bactéries de photosynthèse. Les microorganismes sont dans une solution liquide à un pH d'environ 3,5.

7.5 ANNUEL

Il y a un lent processus biologique à l'intérieur du biofiltre qui réduit le volume de l'écorce. Chaque année, ajoutez un peu plus d'écorce si nécessaire.